CONJUNTO MOTOR Y REVERSA

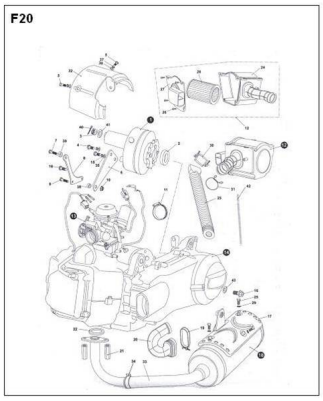

Rating: Not Rated Yet
Price:
Variant price modifier:

Base price with tax:

Price with discount:

Salesprice with discount:

Sales price:

Sales price without tax:

Discount:

Tax amount:

Ask a question about this product

Description

Ref.	Título	Código
1		
2	COLLAR INTERNO DE REVERSA	
3	TUERCA CASTILLO M16	
4	TORNILLO	

Ref.	Título	Código	
	5		
	6	SOPORTE REVERSA	
	7	TORNILLO	
	8		
	9	TORNILLO	
	10	TUERCA A	
	11		
	12		
	13		
	14	MOTOR 150CC	
	15		
	16	TORNILLO	
	17		
	18		
	19		
	20	CAÑO RES PIRADOR	

Ref.	Título	Código	
	21	TUERCA UNION SIL ENCIADOR M6	
	22	JUNTA CAÑO DE ESCAPE	
	23		
	24		
	25	TORNILLO M6X10	
	26	TORNILLO ST 5X20	
	27	TAPA FILTRO DE AIRE	
	28	FILTRO DE AIRE	
	29		
	30		
	31	CHAVETA	
	32		
	33	CAÑO DE ESCAPE	
	34		
	35		
	36		
	37		

Ref.	Título	Código	
	38	COLLAR A	
	39	COLLAR A	
	40	CHAVETA 30X30	
	41	JUNTA 17X23	
	42	TUBO	