FILTRO DE AIRE

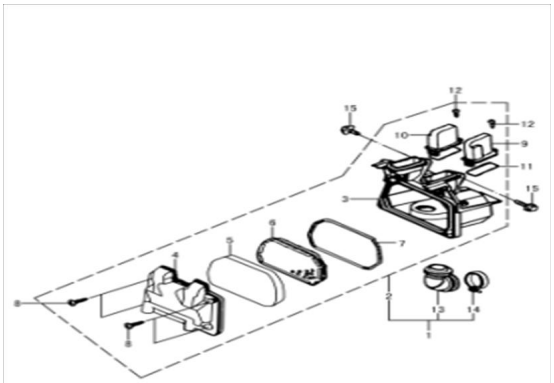

Rating: Not Rated Yet
Price:
Variant price modifier:

Base price with tax:

Price with discount:

Salesprice with discount:

Sales price:

Sales price without tax:

Discount:

Tax amount:

Ask a question about this product

Description

Ref.	Título	Código
1	CONJUNTO FILTRO DE AIRE COMPLETO	5-13700H50000
2	CAJA FILTRO DE AIRE	5-13720H50000
3	CAJA INFERIOR FILTRO DE AIRE	5-13722H50000
4	CAJA SUPERIOR FILTRO DE AIRE	5-13723H50000
5	ELEMENTO FILTRANTE	5-13780H50000

Ref.	Título	Código
6	FILTRO	5-13810H50000
7	MALLA FILTRO DE AIRE	5-13724H50000
8	TORNILLO CAJA SUPERIOR FILTRO DE AIRE	5-03541-05206
9	SOPORTE IZQUIERDO CAJA INFERIOR FILTRO	5-13742H50000
10	SOPORTE DERECHO CAJA INFERIOR FILTRO	5-13741H50000
11	JUNTA FITRO DE AIRE	5-13725H50000
12	TORNILLO CAJA INFERIOR	5-03541-04136
13	CONECTOR CARBURADOR	5-13881H50000
14	ABRAZADERA CONECTOR CARBURADOR	5-09402-44207
15	TORNILLO SOPORTE CAJA FILTRO DE AIRE	5-01550-06103